RAIN SHOWER

Z23#BL ฝักบัวก้านแข็งพร้อม LED 2 ฟังก์ชั่น(สีดำ)
Z23#BL 2 FN.LED RAIN SHOWER (GOLD)
Barcode 8852410902618
Material No. Z234Z23BLXXXXXXX15

จุดขาย

1. ฝักบัวผลิตจากทองเหลืองชุบ นิกเกิล - โครเมียม
2. Exotic LED : แสงไฟ LED ที่ช่วยเพิ่มสุนทรียภาพในการอาบน้ำมากยิ่งขึ้น
3. LED จะทำงานง่ายๆ เพียงแค่เปิด - ปิดวาล์วน้ำ
4. สามารถปรับเปลี่ยนฟังก์ชั่นการใช้งานได้ 2 ระบบ: Normal Spray และ Waterfall
5. Easy Clean: ทำความสะอาดสิ่งสกปรกที่อุดตันรูน้ำง่ายเพียงใช้นิ้วปัดปุ่มยางที่รูน้ำ
6. ประหยัดน้ำตามมาตรฐานมอก. และฉลากเขียว

ลักษณะสินค้า

- ชิ้น/กล่อง	:	1
- น้ำหนักชิ้นงานรวมกล่องใน (Kg)	:	5
- น้ำหนักชินงานรวมกล่องนอก (Kg)	:	5

แนะนำวิธีการใช้งาน

ใช้ร่วมกับวาล์วปิด - ปิด น้ำ ชนิดฝังผนัง พร้อมวาล์วเปลี่ยนทิศทางน้ำ
แรงดันน้ำที่เหมาะสม ตั้งแต่ 1 บาร์ขึ้นไป (ณ จุดจ่ายน้ำ)
(ศึกษาคู่มือเพิ่มเติม)

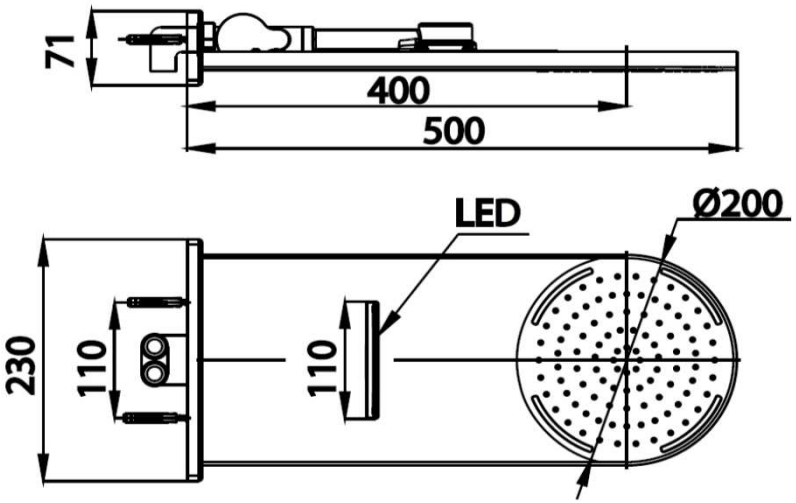

Siam Sanitary Ware Co.,Ltd. / Siam Sanitary Fittings Co.,Ltd.
36/11 Viphavadee Rangsit Rd, Sanam Bin, Donmuang, Bangkok 10210. Thailand
Tel : + 66 (0) 2973-5040-54
Fax : + 66 (0) 2973-3470
www.cotto.co.th
Export Department
Tel : + 66 (0) 2973-5040-54
Fax : + 66 (0) 2973-3472

Center (Donmuang ,Bangkok) : +66 (0) 2521-7777

The company reserves the right to change any of the details in the document without prior notice